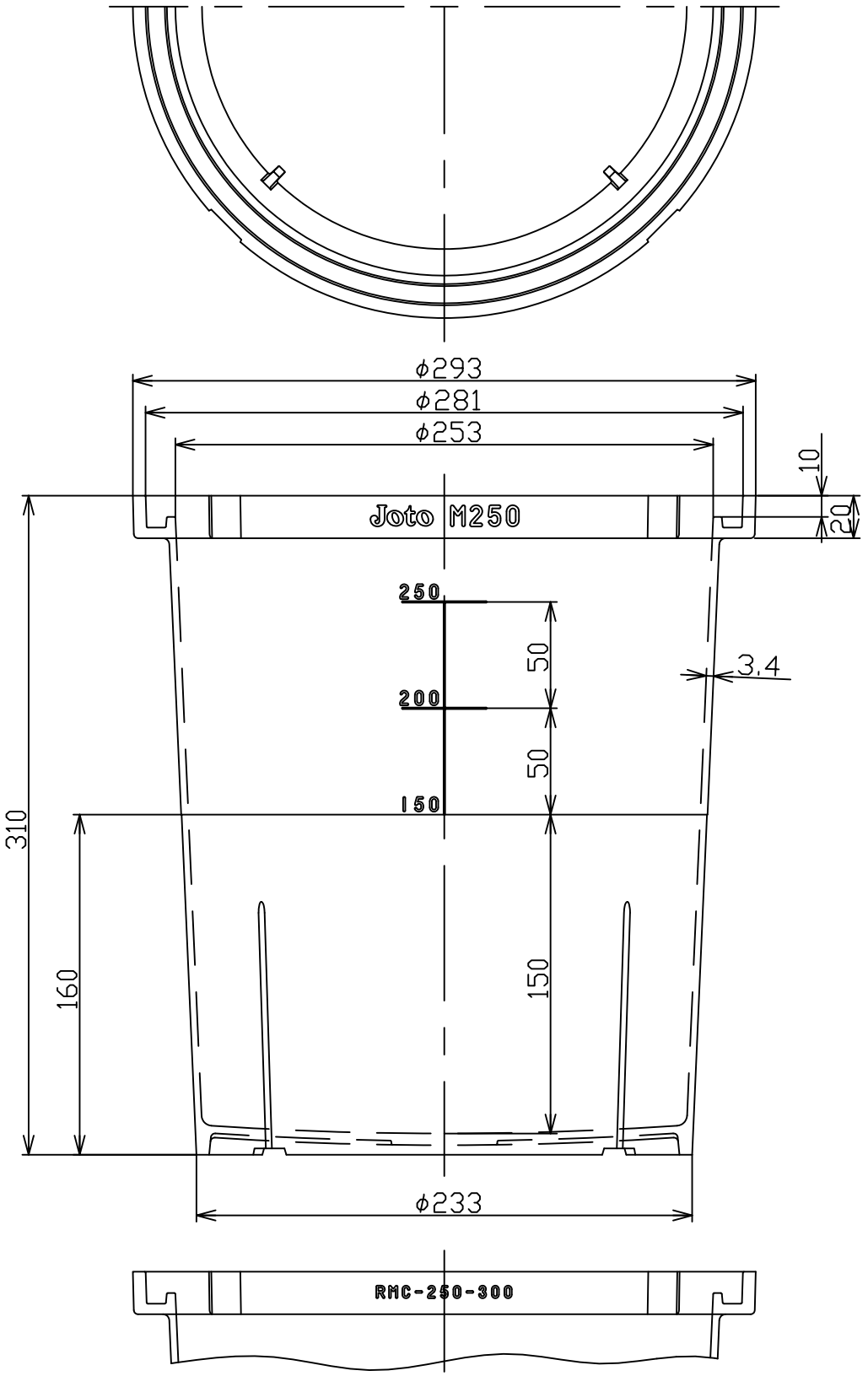


| | 年 | 月 | 日 | 氏　名 |
|---|---|---|---|---|
| 設　計 DESIGNED BY | | | | |
| 製　図 DRAWING BY | | | | |

| 符号 | 変更 REVISIONS | 日付 | 担当 |
|---|---|---|---|
| 1 | | | |
| | | | |
| | | | |
| | | | |

| | | | |
|---|---|---|---|
| 名称 TITLE | 雨水丸マス<br>M250-N | 尺度 SCALE | ／ |
| 図番 DWG.NO | | 第三角法 3RDANGLE PROJECTION | |

城東リプロン株式会社

| |
|---|
| 検　図 CHECKED BY |
| |
| 検　図 CHECKED BY |
| |
| 承　認 APPROVED BY |
| |